C.I.P.	7 mm Weath. Mag. Pays d'origine: US	TAB. III Date 84-06-14 Révision 02-05-15

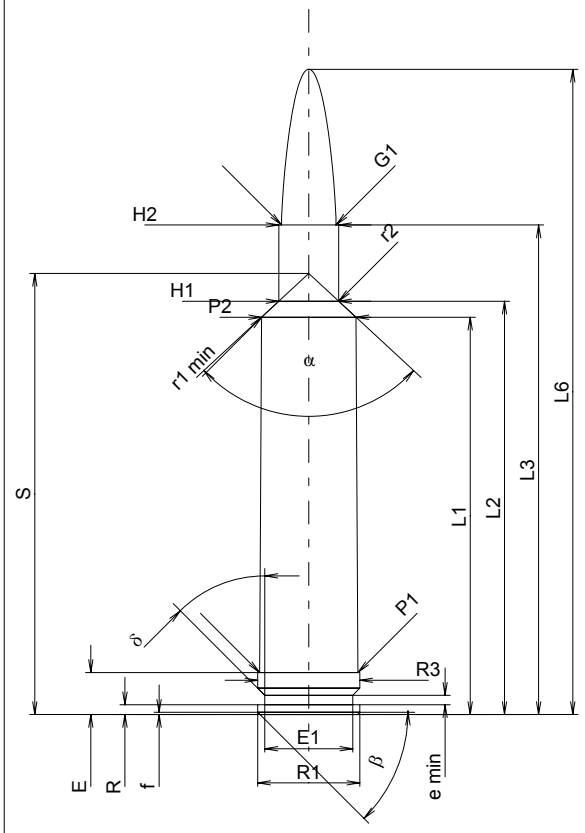

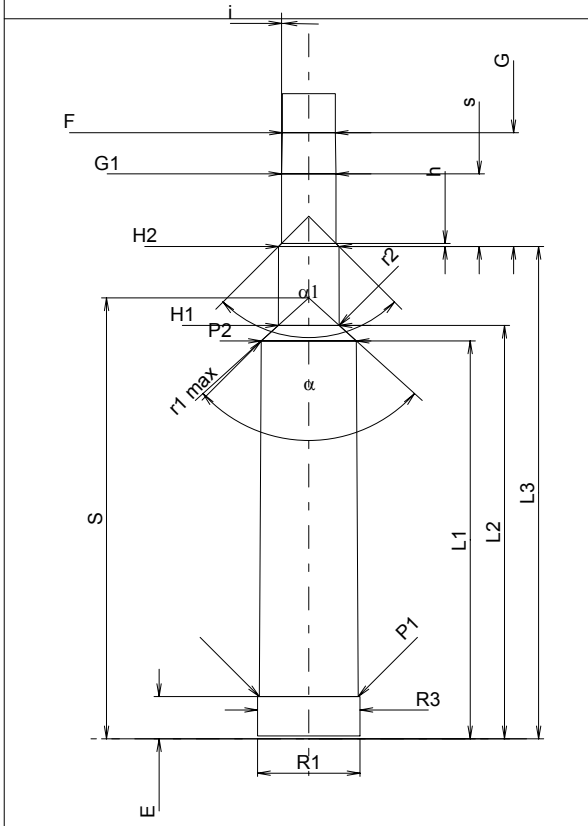

Échelle 1:1

CARTOUCHE MAXI

Longueurs

L1	=	52.55	
L2	=	54.66	
L3 1)	=	64.74	
L4	=		
L5	=		
L6	=	85.34	

Culot

R	=	1.30	
R1	=	13.50	
R3	=	13.50	
E 1)	=	5.56	-0.20
E1	=	11.61	
e min	=	1.24	
δ	=	45°	
f	=	0.30	
β	=	45°	

Chambre à poudre

P1	=	13.00
P2 *	=	12.49

Cône de raccordement

α *	=	94°17'35"
S *	=	58.34
r1 min	=	3.30
r2	=	3.84

Collet

H1 *	=	7.92
H2 1)	=	7.92

Projectile

G1 1)	=	7.22
G2	=	
F	=	
L3+G 1)	=	79.78

Pressions (Énergies)
Méthode transducteur

Pmax	=	4400	bar
PK	=	5060	bar
PE	=	5500	bar
M	=	25.00	
EE	=	5040	Joule

Autres indications

Fe 1)	=	0.10
delta L	=	

CHAMBRE MINI

Longueurs

L1	=	52.64
L2	=	54.69
L3 1)	=	65.13

Cuvette

R	=	
R1	=	13.56
R2	=	
R3	=	13.56
r	=	

Chambre à poudre

E 1)	=	5.59
P1 1)	=	13.06
P2 *	=	12.58

Cône de raccordement

α *	=	95°45'07"
S *	=	58.33
r1 max	=	3.05
r2	=	3.84

Collet

H1 *	=	8.06
H2 1)	=	8.00

Prise de rayures

G1 1)*	=	7.22
G 1)	=	15.04
α1 *	=	90°
h	=	0.39
s	=	9.60
i 1)*	=	1°01'59"
w	=	

Canon

F 1)*	=	7.02
Z 1)	=	7.21

Rayures

b	=	2.87	
N	=	6	
u	=	254.00	
Q	=	40.39	mm²

Dimensions en << mm >>
Dimensions et tolérances pour les canons d'épreuve: Voyez Annexe CR 1.

Notes: 1) A' contrôler pour la sécurité
* Dimensions de base

Reproduction interdite, même partielle, sans l'autorisation de la C.I.P.