C.I.P.

8,5 x 68 Fanzoj

Pays d'origine: DE

TAB.	I
Date	12-05-30
Révision	

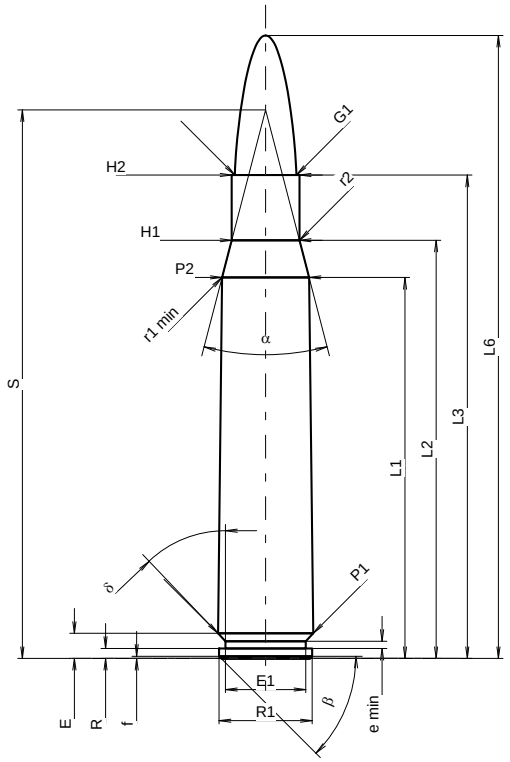

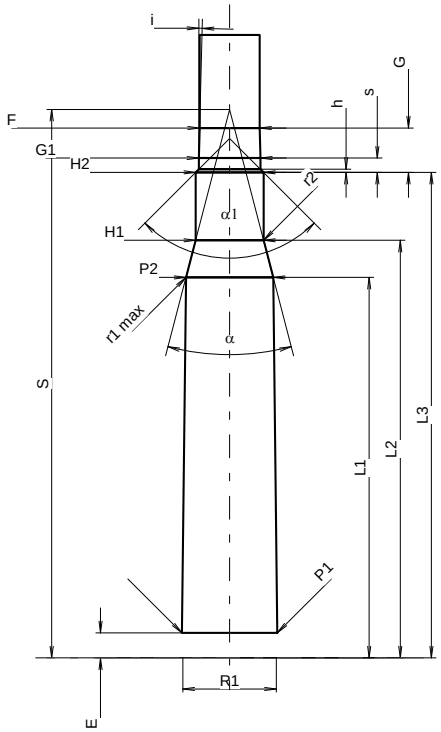

Échelle 1:1.06

CARTOUCHE MAXI

Longueurs

L1 *1)*	=	53.20	-0.20
L2 *1)*	=	58.40	-0.20
L3 *1)*	=	67.50	
L4	=		
L5	=		
L6	=	87.00	

Culot

R	=	1.40
R1	=	13.00
R3	=	
E	=	3.50
E1	=	11.20
e min	=	1.00
δ	=	43°42'
f	=	0.30
β	=	45°

Chambre à poudre

P1	=	13.30	
P2 *1)**	=	12.15	-0.20

Cône de raccordement

α *	=	29°06'26"
S *	=	76.60
r1 min	=	0.50
r2	=	3.00

Collet

H1 *	=	9.45
H2 *1)*	=	9.45

Projectile

G1 *1)*	=	8.59
G2	=	
F	=	
L3+G *1)*	=	73.70

Pressions (Énergies)
Méthode transducteur

Pmax	=	4400	bar
PK	=	5060	bar
PE	=	5500	bar
M	=	25.00	
EE	=	5975	Joule

Autres indications

Fe *1)3)*	=	0.10
delta L	=	

CHAMBRE MINI

Longueurs

L1	=	53.14
L2	=	58.32
L3 *1)*	=	67.80

Cuvette

R	=	1.40
R1	=	13.05
R2	=	
R3	=	
r	=	

Chambre à poudre

E	=	3.50
P1 *1)*	=	13.33
P2 *	=	12.18

Cône de raccordement

α *1)**	=	29°06'40"
S *	=	76.59
r1 max	=	0.50
r2	=	3.00

Collet

H1 *	=	9.49
H2 *1)*	=	9.49

Prise de rayures

G1 *1)**	=	8.60
G *1)*	=	6.20
α1	=	90°
h	=	0.45
s *	=	2.00
i *1)**	=	1°30'
w	=	

Canon

F *1)**	=	8.38
Z *1)*	=	8.59

Rayures

b	=	2.79	
N	=	6	
u	=	254.00	
Q	=	56.95	mm²

Dimensions en << mm >>
Dimensions et tolérances pour les canons d'épreuve: Voyez Annexe CR1.

Notes:
1) A' contrôler pour la sécurité
3) Feulliure sur la cone de raccordement
* Dimensions de base

Reproduction interdite, même partielle, sans l'autorisation de la C.I.P.