C.I.P.	6 mm Advanced Rifle Cartridge Pays d'origine: US	TAB. I Date 20-11-10 Révision

Marquage alternatif: 6 mm ARC

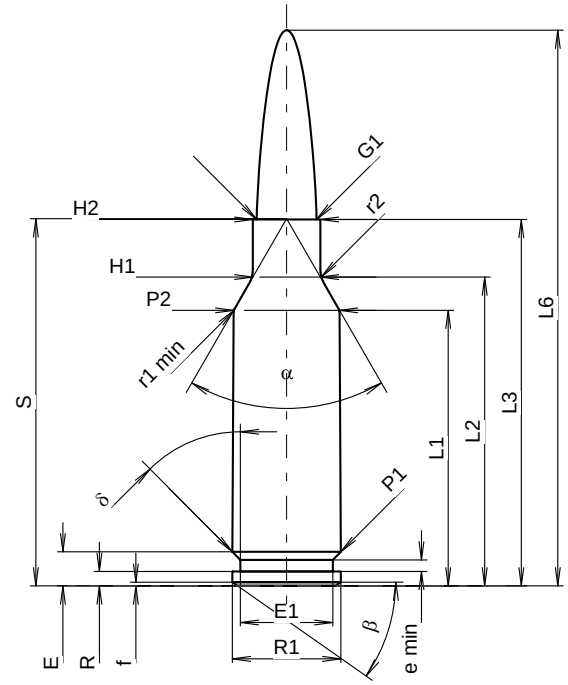

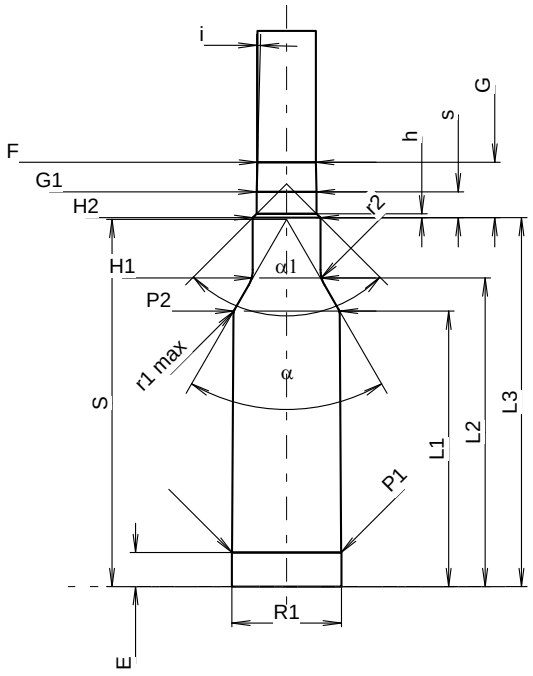

Échelle 1.28:1

CARTOUCHE MAXI

Longueurs

L1 1)	=	28.47	-0.20
L2 1)	=	31.90	-0.20
L3 1)	=	37.85	
L4	=		
L5	=		
L6	=	57.40	

Culot

R	=	1.50
R1	=	11.20
R3	=	
E	=	3.52
E1	=	9.55
e min	=	1.19
δ	=	45°
f	=	0.38
β	=	35°

Chambre à poudre

P1	=	11.20	
P2 1)*	=	10.92	-0.20

Cône de raccordement

α *	=	60°
S *	=	37.93
r1 min	=	0.76
r2	=	3.18

Collet

H1 *	=	6.96
H2 1)	=	6.96

Projectile

G1 1)	=	6.18	
G2	=		
F	=		
L3+G 1)	=	43.59	

Pressions (Énergies)
Méthode transducteur

Pmax	=	4300	bar
PK	=	4945	bar
PE	=	5375	bar
M	=	17.50	
EE	=	3000	Joule

Autres indications

Fe 1)3)	=	0.10
delta L	=	

CHAMBRE MINI

Longueurs

L1	=	28.45
L2	=	31.88
L3 1)	=	38.10

Cuvette

R	=	
R1	=	11.31
R2	=	
R3	=	
r	=	

Chambre à poudre

E	=	3.52
P1 1)	=	11.26
P2 *	=	10.95

Cône de raccordement

α 1)	=	60°
S *	=	37.93
r1 max	=	0.76
r2	=	3.18

Collet

H1 *	=	6.99
H2 1)	=	6.99

Prise de rayures

G1 1)*	=	6.18
G 1)	=	5.74
α1 *	=	90°
h	=	0.41
s	=	2.68
i 1)*	=	1°30'
w	=	

Canon

F 1)*	=	6.02
Z 1)	=	6.17

Rayures

b	=	2.29	
N	=	6	
u	=	191.00	
Q	=	29.52	mm²

Dimensions en << mm >>
Dimensions et tolérances pour les canons d'épreuve: Voyez Annexe CR 1.

Notes:
1) A' contrôler pour la sécurité
3) Feulliure sur la cone de raccordement
* Dimensions de base

Reproduction interdite, même partielle, sans l'autorisation de la C.I.P.