C.I.P.

6,5 x 55 SE

Pays d'origine: SE

TAB.	**I**
Date	**84-06-14**
Révision	**13-05-22**

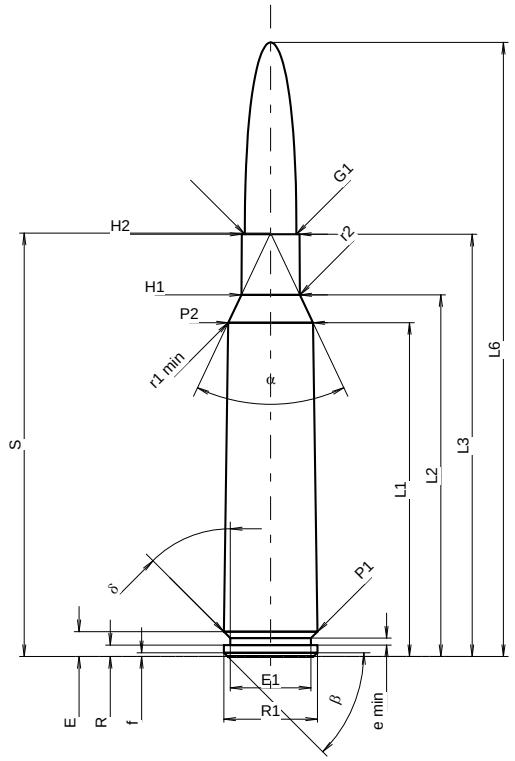

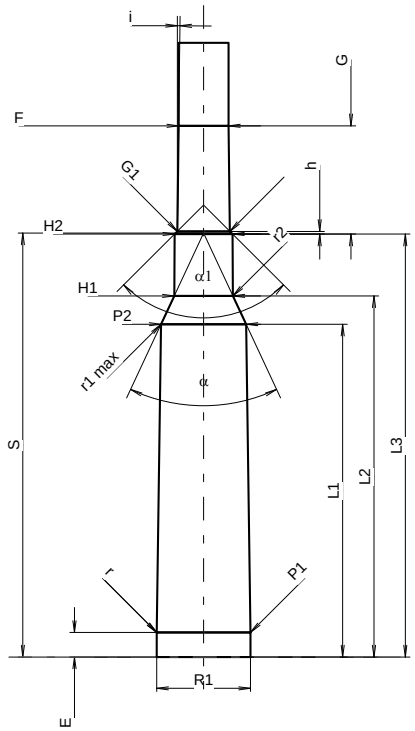

Échelle 1.02:1

CARTOUCHE MAXI

Longueurs

L1 *1)*	=	43.49	-0.20
L2 *1)*	=	47.13	-0.20
L3 *1)*	=	55.00	
L4	=		
L5	=		
L6	=	80.00	

Culot

R	=	1.50
R1	=	12.20
R3	=	
E	=	3.25
E1	=	10.50
e min	=	0.90
δ	=	45°
f	=	0.50
β	=	45°

Chambre à poudre

P1	=	12.20	
P2 *1)**	=	11.04	-0.20

Cône de raccordement

α *	=	50°35'02"
S *	=	55.17
r1 min	=	3.50
r2	=	3.70

Collet

H1 *	=	7.60
H2 *1)*	=	7.52

Projectile

G1 *1)*	=	6.71
G2	=	
F	=	
L3+G *1)*	=	69.10

Pressions (Énergies)
Méthode transducteur

Pmax	=	3800	bar
PK	=	4370	bar
PE	=	4750	bar
M	=	25.00	
EE	=	3395	Joule

Autres indications

Fe *1)3)*	=	0.15
delta L	=	0.08

CHAMBRE MINI

Longueurs

L1	=	43.36
L2	=	47.04
L3 *1)*	=	55.10

Cuvette

R	=	1.50
R1	=	12.23
R2	=	
R3	=	
r	=	0.40

Chambre à poudre

E	=	3.20
P1 *1)*	=	12.23
P2 *	=	11.08

Cône de raccordement

α *1)**	=	50°
S *	=	55.24
r1 max	=	2.60
r2	=	3.10

Collet

H1 *	=	7.65
H2 *1)*	=	7.55

Prise de rayures

G1 *1)**	=	6.84
G *1)*	=	14.10
α1 *	=	90°
h	=	0.35
s	=	
i *1)**	=	0°42'29"
w	=	

Canon

F *1)**	=	6.50
Z *1)*	=	6.73

Rayures

b	=	2.50	
N	=	4	
u	=	220.00	
Q	=	34.36	mm²

Dimensions en << mm >>
Dimensions et tolérances pour les canons d'épreuve: Voyez Annexe CR 1.

Notes:
1) A' contrôler pour la sécurité
3) Feulliure sur la cone de raccordement
* Dimensions de base

Reproduction interdite, même partielle, sans l'autorisation de la C.I.P.